MCS200 Serisi / MCS200 Series

Kablo Rengi Wire Color	Ayak No. Pin No.	
Siyah / Black	1	S-1
K.Rengi/Beyaz / Brown/White	14	S-2
K.Rengi / Brown	2	S-3
Kırmızı/Beyaz / Red/White	15	S-4
Kırmızı / Red	3	S-5
Turuncu/Beyaz / Orange/White	16	S-6
Turuncu / Orange	4	S-7
Yeşil/Beyaz / Green/White	17	S-8
Sarı / Yellow	5	S-9
Mavi/Beyaz / Blue/White	18	S-10
Yeşil / Green	6	S-11
Mor/Beyaz / Purple/White	19	S-12
Mavi / Blue	7	S-13
Kırmızı/Siyah / Red/Black	20	S-14
Mor / Purple	8	S-15
Turuncu/Siyah / Orange/Black	21	S-16
Gri / Gray	9	S-17
Sarı/Siyah / Yellow/Black	22	S-18
Beyaz / White	10	S-19
Yeşil/Siyah / Green/Black	23	S-20
A. Yeşil / Light Green	12	S-21
Gri/Siyah / Gray/Black	24	S-22
Siyah/Beyaz / Black/White	25	COM
Pembe/Siyah / Pink/Black	13	COM
Pembe / Pink	11	GROUND

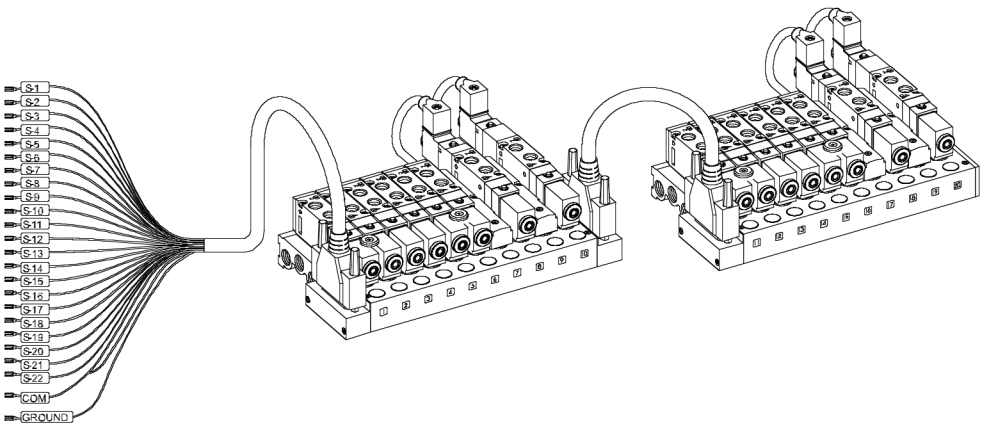

Teknik Çizimler ve Montaj Parçaları / Technical Drawings & Assembly Parts

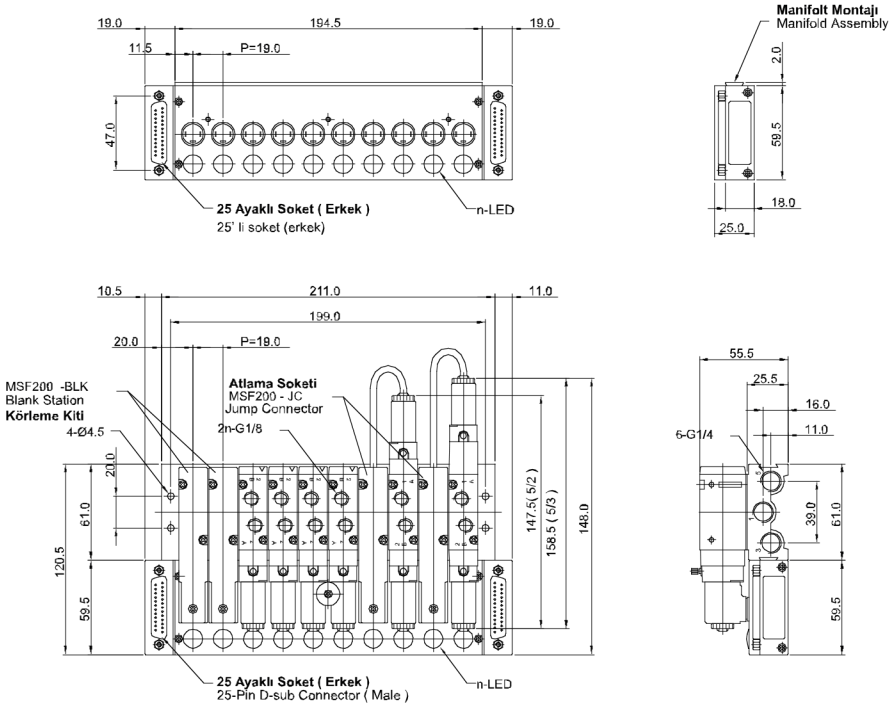

İkili Modül / Double Module: MCS221-T10-D4

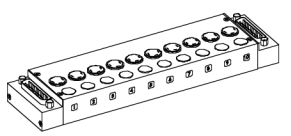

Tekli Modül / Single Module: MCS211-T10-D4

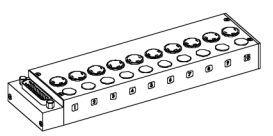

Soket Bağlantıları / Connector Pins

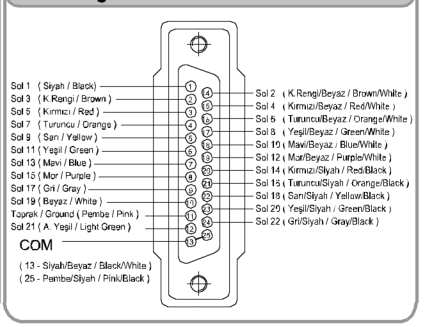

İkili Soket / Double Connector: **MCS25 - DC-5/10**

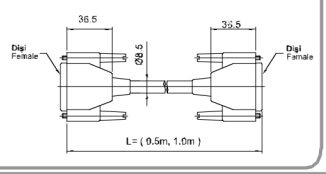

Tekli Soket / Single Connector: **MCS25 - SC-30/50/100**

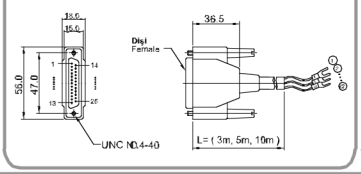

Bobin Mon. / Coil Fix: **MCS200 - CP**

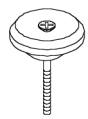

Körleme Kiti / Blanking Kit: **MSF200 - BLK**

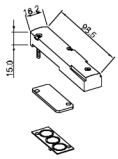

Sipariş Kodu / Ordering Code

MCS2	1	1	T04	D4
Seri / Serie	**Fonksiyon** / Function	**D-SUB Soket** / D-SUB Connector	**İstasyon Sayıları** / Station Numbers	**Voltaj** / Voltage
MCS2: SF2000 Selenoid Valf Montajlı MCS2: SF2000 Solenoid Valve Assemblied	**0: Yok** 0: None	**0: Yok** 0: None	**0: Yok** / 0: None	**D4: DC 24V**
			T04: 4 İstasyon / Station	
			T06: 6 İstasyon / Station	
	1: Tekli Modül 1: Single Module		**T08: 8 İstasyon** / Station	
		1: 25 Ayaklı D-SUB Soket 1: 25 Pin D-SUB Connector	**T10: 10 Estasyon** / Station	**D2: DC 12V**
	2: Çiftli Modül 2: Double Module		**T12: 12 İstasyon** / Station	
			T14: 14 İstasyon / Station	
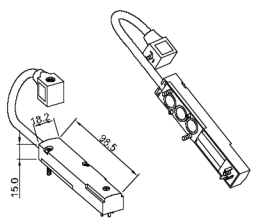
Atlama Soketi / Jump Connector: **MSF200 - JC**