CRV110E 输出轴螺栓紧固型外形尺寸图
Bolt clamping output shaft type

型号代码：CRV110E 速比值 speed ratio A B
Type code

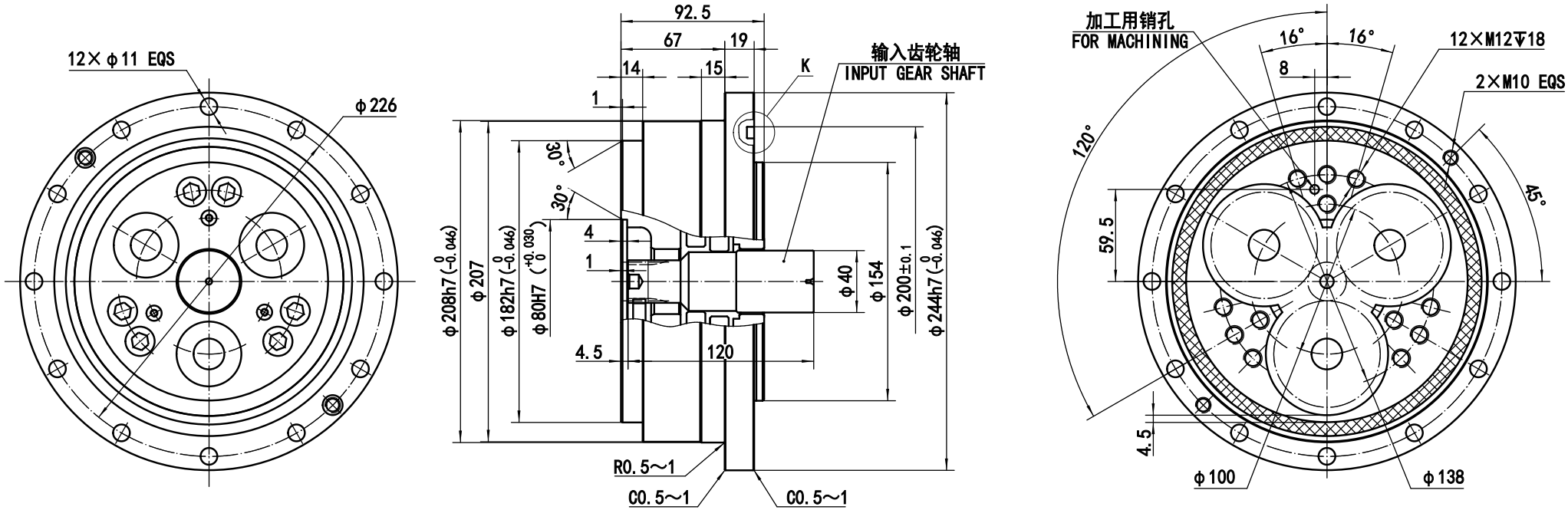

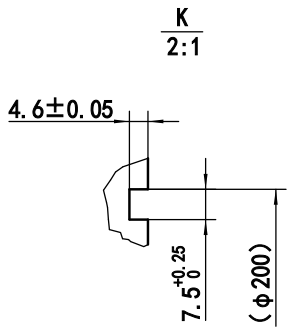

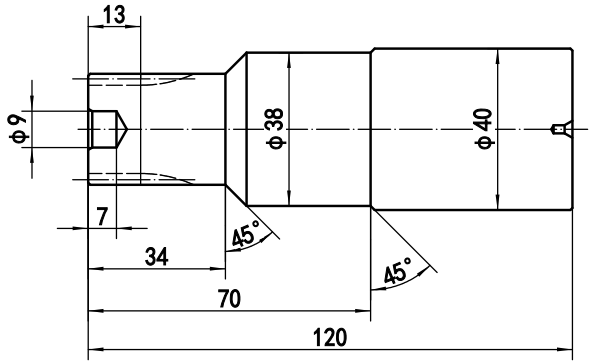

标准输入齿轮轴
INPUT GEAR SHAFT(STANDARD TYPE)

选型代码	轴旋转速比	外壳旋转速比	额定输出转速r/min	额定输出转矩Nm	空载允许最高输出转速r/min	启动、停止允许转矩Nm	瞬时允许最大转矩Nm	允许弯矩Nm	瞬时最大允许弯矩Nm	最大空程arcmin	齿隙arcmin	角度传递误差arcsec	额定寿命h	重量kg
例如：CRV 110E 81 B19 B			15	1078	50	2695	5390	2940	5880	1.0	1.0	50	6000	17.4

	设计
	审核